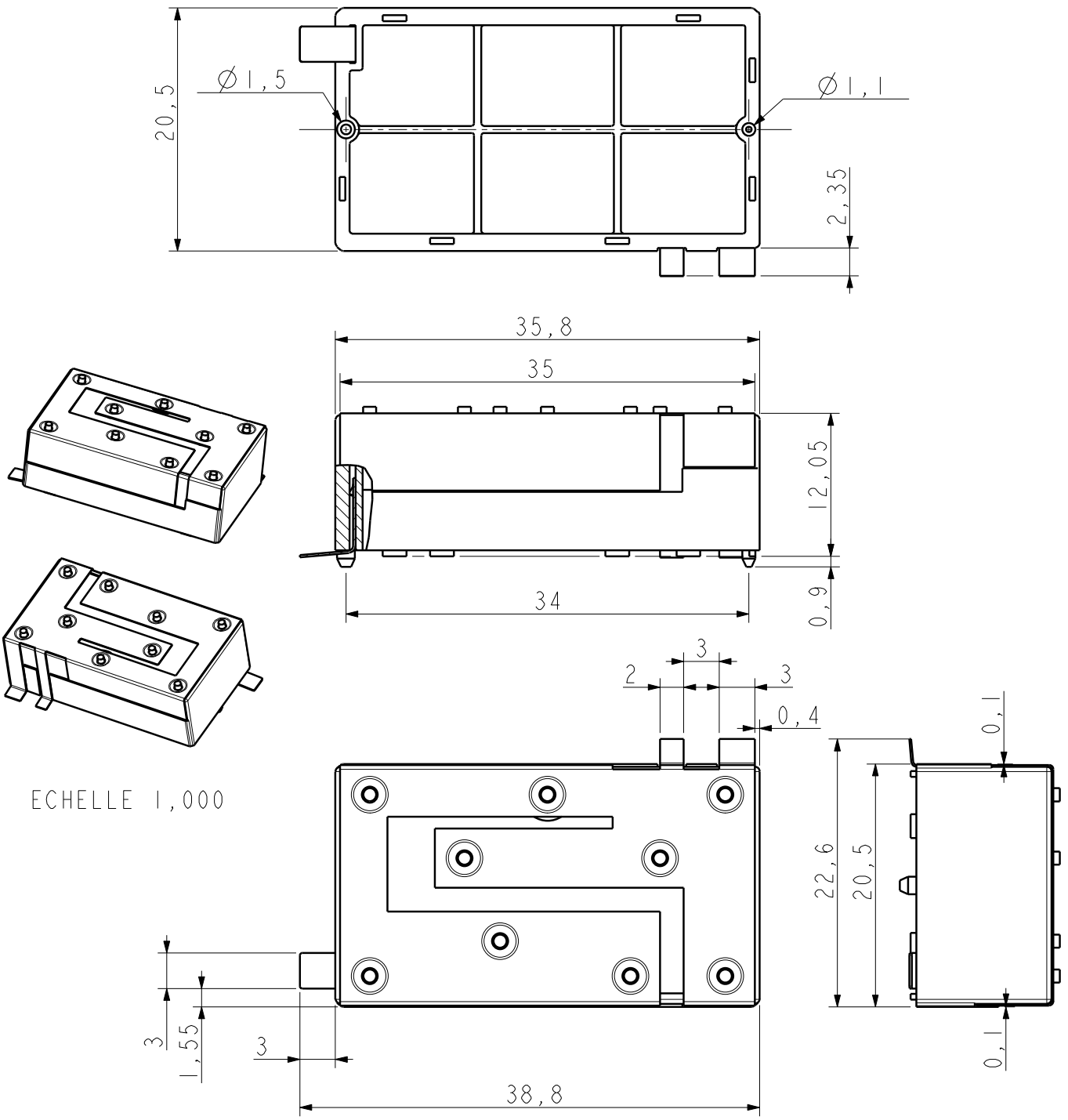

A	01	19.09.07	Création	S.B.	
Ind.Piece Part Rev.	Ind.Plan Draw.Rev	Date	Modifications	Dessiné Drawn	Vérifié Checked

Ets Jean COTTERLAZ
250, rue de la
Pointe d'ORCHEX
74460 MARNAZ

Echelle Scale : 2,000

Tol.gén. Gen.Tol. : ±0.1mm ±1°

Matière Material : /

Trait. Treat. : /

DESIGNATION / TITLE

ANTENNE GSM

Reference PLAN DRAWING number : CTL

Format Size : A4

Reference PIECE COTTERLAZ COTTERLAZ PART number : /

Client Customer : 00000

Fichier File : R:\data\DDP\Masternaut\Cotterlaz\Plan\GSM\070917\

Ce plan réalisé en D.A.O. ne doit être modifié qu'en D.A.O / This C.A.D. drawing shall be modified only by C.A.D.

Page : 1/1

Ce plan, propriété des Ets J.COTTERLAZ ne peut être détenu, reproduit ou communiqué sans leur autorisation
This drawing is the property of Ets J.COTTERLAZ and can neither be used, nor copied, nor revealed without authorization